取扱説明書 | origin s [kuro]

Lamp Studio anbay
〒223-0052
神奈川県横浜市港北区綱島東6-9-20 HC綱島1F
Tel: 080-4130-4892
HP: https://www.lampstudio-anbay.com

[お客様へ]ご使用の前に本説明書をよくお読みの上、正しくお使いください。

[工事業者様へ]この説明書は必ずお客様にお渡しください。

お願い

黒染め部分は強く擦ると色落ちし、真鍮の下地が出てくることがあります。
衣服などへの色移りにご注意ください。
露出した真鍮部分は経年により色味が古美色へと変化していきます。

⚠警告

●この器具は一般屋内用天井吊り下げ照明器具です。
床や壁に取付けたり、下記のような条件下では使用しないでください。
火災、感電、落下の原因となります。
・周囲温度が35°C以上の所
・屋外の水のかかる所や、浴室などの湿気の多い所
・振動や衝撃の激しい所、腐食性、可燃性ガスの発生する所
・粉塵などの多い所
・傾斜天井
・補強のない薄い天井(ベニヤ板や石膏ボードなど)
・器具を改造したり部品交換をしたりしないでください。火災、感電、落下によるけがの恐れがあります。
●異常を感じた場合は、速やかに電源を切ってください。工事店、電気店、お買上げ店にご相談ください。
●電球は器具表示のものを使用してください。間違った種類、ワット数の電球を使用すると火災の恐れがあります。
●配線器具は十分な強度で取付られていることを確認してください。
上下、左右にがたつく場合や、強度が十分でない場合は、器具を取付けないでください。落下の原因となります。
配線器具の交換には資格が必要です。工事店、電器店に配線器具の交換をご依頼ください。
●下記のような配線器具には、器具を取付けないでください。火災、感電、落下の原因となります。
配線器具の交換が必要です。工事店、電器店にご依頼ください。
カケ、ヒビ割れ等破損しているもの / がたつくもの / 配線だけのもの
斜めに取付けられたもの / 電源端子露出タイプのもの

⚠注意

●交流100ボルト以外で使用しないでください。過電圧を加えると加熱し、火災、感電の原因となります。
●布や紙など燃えやすいものをかぶせないでください。火災の原因となります。
●ストーブなど温度の高くなるものを器具の下に置かないでください。火災の原因となることがあります。
●点灯中や消灯直後の電球には触らないでください。やけどの原因となります。

|お手入れについて|

●電源を切って電球やその周辺が十分に冷めてから行なってください。火傷の恐れがあります。
●柔らかい布で乾拭きしてください。
研磨剤などは使用しないでください。
●安全に使用していただくため、定期的に(6ヶ月に1回)清掃してください。
●シンナー、ベンジンなどの揮発性のもので拭いたり、殺虫剤をかけたりしないでください。変色、破損の原因となります。

|取付け可能な配線器具|

下図のような配線器具が付いている場合、取付けができます。
下図以外の配線器具の場合や、配線器具が設置されていない場合は取付けできませんので、
工事店に配線器具の取替え、取付けをご依頼ください。
※引掛シーリングの種類によっては、取付けができない場合があります。
その場合は、付属の引掛シーリングボディに付け替えてください(別途電気配線工事が必要となります)

角型引掛けシーリング

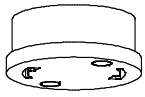
丸型フル引掛けシーリング

丸型引掛けシーリング

下記の配線器具に取付けされる際は、本商品に付属している引掛けシーリングボディを取り外しアダプタを取付けてください。
アダプタはお客様でご用意ください。

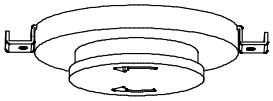
フル引掛けローゼット

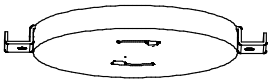
埋込ローゼット

(引掛シーリングアダプタ例)
Panasonic | 引掛シーリング増改アダプタ1型
P WG4481PK

取扱説明書 | origin s [kuro]

Lamp Studio anbay
〒223-0052
神奈川県横浜市港北区綱島東6-9-20 HC綱島1F
Tel: 080-4130-4892
HP: https://www.lampstudio-anbay.com

[お客様へ]ご使用の前に本説明書をよくお読みの上、正しくお使いください。

[工事業者様へ]この説明書は必ずお客様にお渡しください。

[各部の名称]

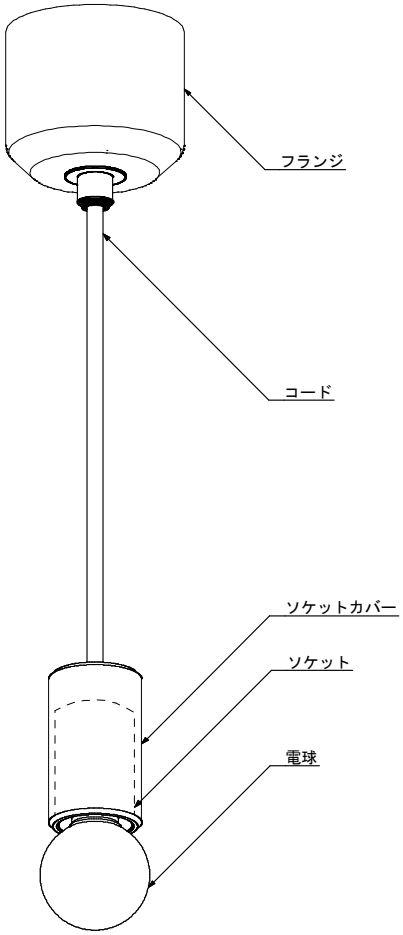

|取付方法|

1. 安全確保の為、電源ブレーカー及び電源スイッチを遮断してください。

2. 器具重量に耐えられるよう、天井面取付部の強度及び、
配線器具が確実に取り付けられているか確認してください。

3. すでに天井面に配線器具が取り付けられている場合は、本商品に付属している
引掛シーリングボディを取り外し、引掛けシーリングキャップを配線器具に取り付けてください
フランジにニップルを通し、カップリングで固定してください。
配線器具が設置されていない場合は、付属の引掛シーリングボディを天井に取り付けてください
（電気工事業社にご依頼ください。）

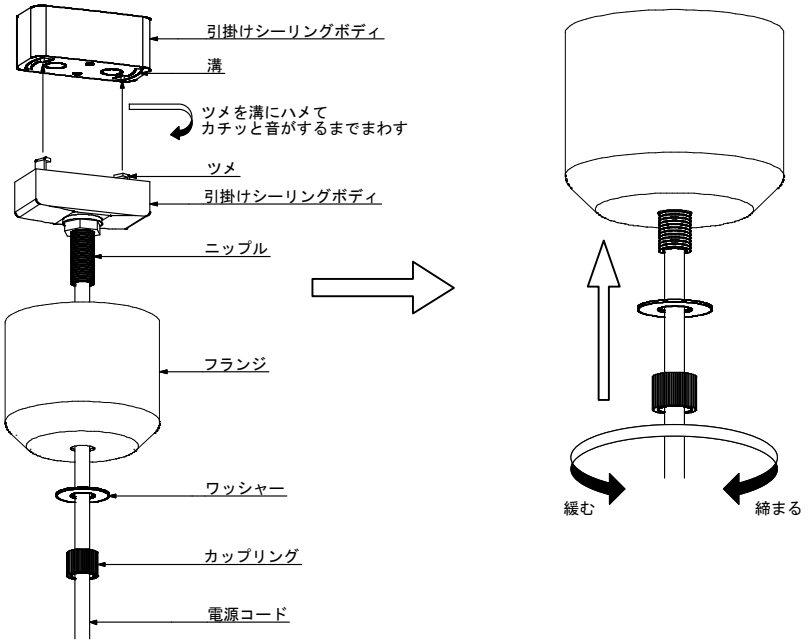

[電球の取付]

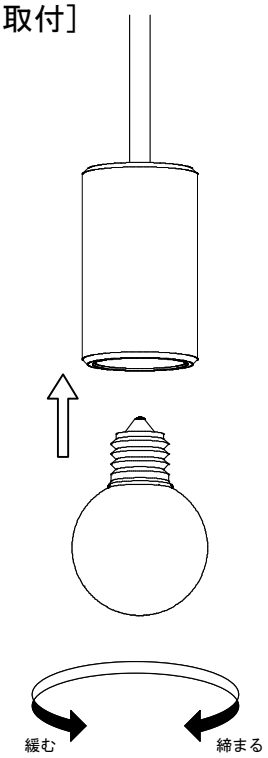

付属の電球をソケットに確実に取り付けてください。

※付属電球以外の電球をご使用された際の不具合には
対応できかねますので、ご了承ください。

|電球の交換について|

・電球交換の際は、電源を切り、しばらく経ってから行なってください。通電中、また消灯直後の
電球は非常に熱くなっています。
電源を入れたまま作業されますと、やけどや感電の危険があります。
・交換する電球は、付属の電球と同等の仕様の電球を使用してください。
付属電球のワット数より大きい電球への交換は行わないでください。
器具の破損や火災につながる恐れがあります。

|器具の保証について|

・器具の保証を受ける場合は、別紙の保証書が必要になります。
再発行はいたしかねますので、本書と合わせて大切に保管してください。
・保証期間は販売から1年間となります。
(1日の連続使用時間が20時間を超えてのご使用の場合は、上記の半分の期間となります)
・保証期間を過ぎての故障は、有償にてご対応いたします。

[保証の対象外となるケース]
・指定のワット数以上の電球を取付けて使用した場合の故障及び損傷
・当方指定の取付け方(本書に記載)以外で取付けした場合の故障及び破損
・屋外や水のかかる場所で使用した場合の故障及び破損
・使用上の誤り及び不当な修理や改造による故障及び損傷
・火災、地震、水害、落雷、その他天変地異、異常電圧、指定外の使用電圧(電圧/周波数)による故障及び損傷
・車両、船舶等に搭載された場合に生ずる故障及び損傷
・施工上の不備に起因する故障や不具合
・法令、取扱説明書で要求される保守点検を行わないことによる故障及び破損
・日本国内以外での使用による故障及び損傷
・お客様のご要望により出張修理を行う場合の出張料金
・保証書のご提示がない場合
・交換の際に発生する費用(取付/取外しなど、その他発生する費用)

|仕様|

サイズ| TH:800mm/φ34mm/0.5kg
素材| Brass
定格| AC100V/50,60Hz
消費電力|40W(Max)

|製造元情報|

Lamp Studio anbay
〒223-0052
神奈川県横浜市港北区綱島東6-9-20 HC綱島1F
Tel: 080-4130-4892
HP: https://www.lampstudio-anbay.com

(2020.09)